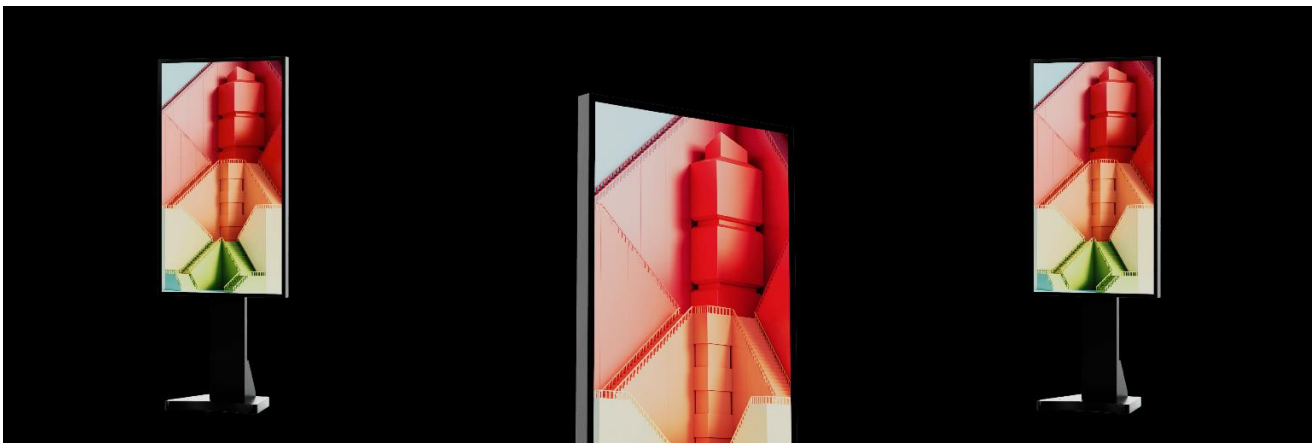

Display LCD FULL HD 55" para Escaparates - Alto Brillo 2500 NITS - Android 9

Ref. K_MI-55-I-HD972-4+32-S

Descubre una experiencia visual inigualable con nuestra pantalla LCD Full HD, diseñada para ofrecer una claridad excepcional y un brillo impresionante de 2500 nits. Ideal para escaparates, esta pantalla garantiza imágenes vibrantes y nítidas. Con resolución Full HD, ofrece detalles precisos y un contraste superior en cada imagen.
Su alto nivel de brillo asegura una visibilidad óptima en cualquier condición, manteniendo la calidad de la imagen sin importar la intensidad de la luz ambiental. Perfecta para publicidad digital en escaparates, esta pantalla ofrece un rendimiento excepcional en interiores, haciendo que tu contenido destaque y atraiga la atención de todos. Haz que tu contenido cobre vida con una pantalla de alto rendimiento que no pasa desapercibida. ¡Lleva tu comunicación visual al siguiente nivel!

Datos del producto

Tensión Nominal (V)	220 - 240 V AC
Vida útil (h)	50000
Conectividad	Bluetooth, HDMI INPUT, RJ45 (Ethernet), USB, WIFI (2.4Ghz)
Uso Exterior	No
Frecuencia de uso	Intensivo
Pulgadas	55"
Resolución	1920 x 1080
Luminosidad	2500cd/m²
Formato de imagen	JPG, PNG, JPGE
Tiempo de respuesta	8 ms
Colores	16,7 millones
CPU	T972 - Cuatro núcleos
GPU	Mali-G31 / Cuatro núcleos
RAM	4GB
Almacenamiento	32GB
Sistema operativo	Android 9
Video	MP4, MPEG4, WMV, VP8
Táctil	No
Tipo de Display	LCD
Certificados	CE, ROHS
Garantía	Según garantía legal: 3 años

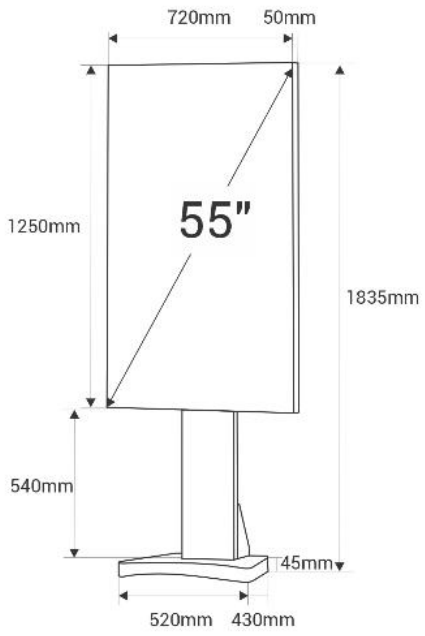

Variantes de producto

Referencia	Atributos	
K_MI-55-I-HD972-4+32-S		