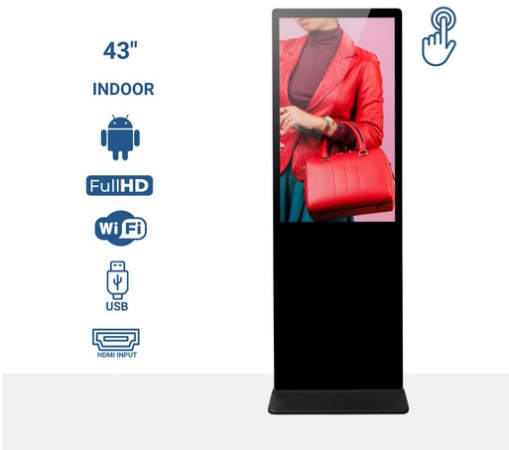

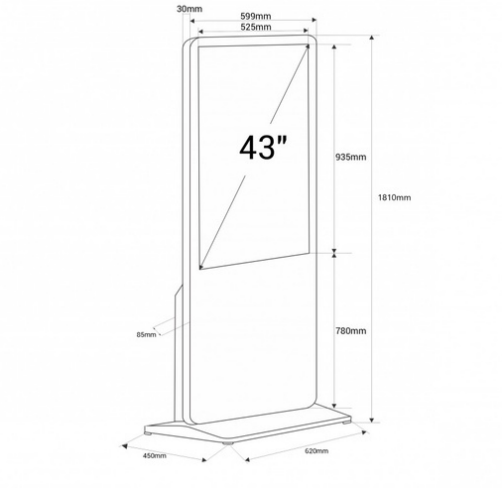

Display de publicidade interior LCD Full HD de 43" - Tátil / Não táctil - Android

Totem de Publicidade Interna de 43" disponível em versões com toque e sem toque. Apresenta um design simples e elegante, feito com materiais duráveis e acabamentos de alta qualidade. Reproduzir imagens em alta definição, garantindo grande visibilidade e impacto visual. Seu setup é muito simples, pois possui um sistema operacional Android. O conteúdo pode ser projetado via USB ou online através de software. Esta solução versátil de sinalização digital atrairá clientes em shoppings, lojas ou restaurantes, capturando sua atenção e aumentando as vendas. Produto sujeito a condições especiais de envio na península e Ilhas Baleares: +100€ +IVA de custos de envio - Não se aplicam descontos ou cupons adicionais

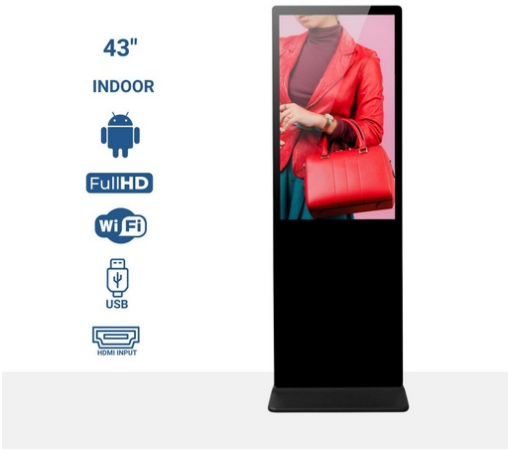

Dados do produto

Uso (NÃO USAR)	Toque (usar), No tátil (usar)
Armazenamento	32GB
Alto-falantes	2 X 5W
Áudio	MP3, M4A, WAV, WMA
Certificados	CE, ROHS
Cores	16,7 milhões
Conectividade	Bluetooth 4.2, ENTRADA HDMI, RJ45 (Ethernet), USB, Wi-Fi (2,4 GHz), Wi-Fi (802.11b/g/n), Ethernet 100Mbp
Frequência (Hz)	1,9GHz
Frequência de uso	Intensivo
Garantia	Segundo a garantia legal: 3 anos
GPU	Mali-G31 / Quatro núcleos
Imagens	JPG, BMP, PNG
IP	IP20
Luminosidade	350 cd/m²
Polegadas	43"

RAM	4GB
Faixa de temperatura	-20℃~70℃
Aluguel	Sim
Resolução	1920 x 1080
Sistema operacional	Android 9
Toque	Não, Sim, Capacitivo
Tensão Nominal (V)	220 - 240 V CA
Tempo de resposta	8 ms
Tipo de Display	LCD
Uso Exterior	Não
Vídeo	MPEG4, WMV, VP8
CPU	T972 - Cuatro núcleos

Variantes do produto

Referência	***Atributos***	
DLS43-V2-4+32	Uso (NÃO USAR): No tátil (usar)	
DLS43-V2-4+32-T	Uso (NÃO USAR): Toque (usar)	