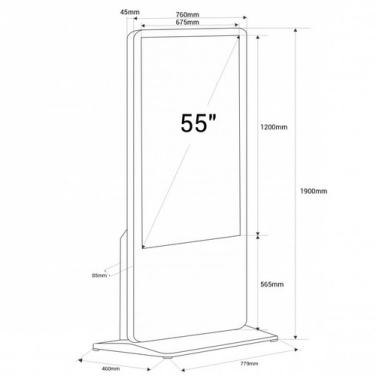

Totem publicitaire intérieur LCD Full HD 55 pouces - Tactile / Non tactile - Android

Totem publicitaire intérieur pour 55" disponible en versions tactile et non tactile. Caractéristiques d'un design simple et élégant, fabriqué avec des matériaux durables et des finitions de qualité. Reproduire des images en haute définition, garantissant une grande visibilité et un impact visuel fort. Son installation est très simple car elle dispose d'un système d'exploitation Android. Le contenu peut être projeté via USB ou en ligne grâce à un logiciel. Cette solution d'affichage numérique polyvalente attirera les clients dans les centres commerciaux, les magasins ou les restaurants, captant leur attention et augmentant les ventes. Produit soumis à des conditions de livraison spéciales en mainland et aux îles Baléares : +100€ +TVA frais de port - Aucun rabais ou coupon supplémentaire accepté

Caractéristiques du produit

Utilisation (NE PAS UTILISER)	Tactile (utiliser), Non tactile (utiliser)
Stockage	32 Go
Hauts-parleurs	2 X 5W
Audio	MP3, M4A, WAV, WMA
Certificats	CE, ROHS
Couleurs	16,7 millions
ConnectivitéBluetooth 4.2, Ethernet, ENTRÉE HDMI, RJ45 (Ethernet), USB, Wi-Fi (2,4 GHz), Wi-Fi (802.11b/g/n)	
Dimensions (mm) Lxlxh	1900 x 779 x 460
Format d'image	PNG, BMP, JPEG
Fréquence (Hz)	1,9 GHz
Fréquence d'utilisation	Intensif
Garantie	Selon la garantie légale : 3 ans
Unité de traitement graphique	Mali-G31 / Quatre cœurs
IP	IP20
Luminosité	350 cd/m²
Pouces	55"
RAM	4Go
Plage de température	-20℃~70℃
Location	Oui
Résolution	1920 x 1080
Système d'exploitation	Android 9
Tactile	Non, Oui
Tension Nominale (V)	220 - 240 V CA
Temps de réponse	8 ms
Type d'affichage	LCD
Usage extérieur	Non
Vidéo	MPEG4, WMV, VP8
CPU	T972 - Cuatro núcleos

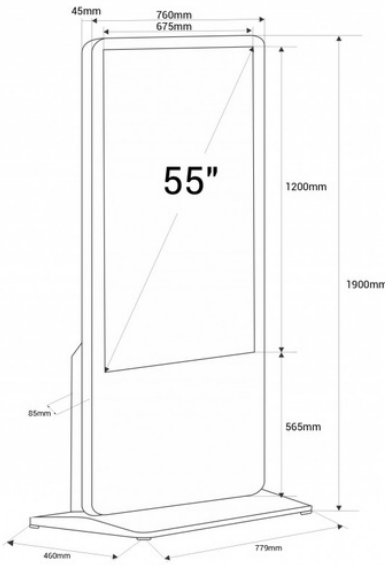

Variantes du produit

Référence	***Attributs***	
DLS55-V2-4+32	Utilisation (NE PAS UTILISER): Non tactile (utiliser)	
DLS55-V2-4+32-T	Utilisation (NE PAS UTILISER): Tactile (utiliser)	