Digitaler Signage Kiosk - 32" Touchscreen - Innenbereich - 16GB - Standfuß "K"

32-Zoll Digital Kiosk, entworfen, um Ihre Verkaufszahlen zu maximieren. Ihr 10-Punkte-Kapazitiver Touchscreen und Full HD erkennt mehrere Berührungen gleichzeitig, was ein interaktiveres Nutzererlebnis bietet und die Abläufe in Ihrem Geschäft optimiert. Von der Hervorhebung Ihrer Dienstleistungen und Produkte bis hin zur Präsentation exklusiver Angebote ist dieses Display die perfekte Plattform, um Ihre Kunden zu begeistern. Ausgestattet mit Windows 11 Pro, Intel Core i7 11. Generation Prozessor mit 2,8 GHz und umfangreichen Anschlussmöglichkeiten. Erhältlich in Weiß oder Schwarz. Steigern Sie Ihren Umsatz mit diesem leistungsstarken Werbe-Display! Produkt unterliegt besonderen Versandbedingungen auf dem Festland und den Balearen: 100 € zzgl. MwSt. Versandkosten - Keine zusätzlichen Rabatte oder Gutscheine akzeptiert

Produktdaten

Gehäusefarbe (verwendet)	Weiß (benutzen), Schwarz (benutzen)
Speicherung	SSD 128 GB
Lautsprecher	2 X 5W
Zertifikate	CE, ROHS
Konnektivität	WLAN, RJ45 (Ethernet), USB, HDMI 2.0 Ausgang, VGA
Abmessungen (mm) Lxlxh	Basis: 770 x 370 x 440 / Bildschirm: 760 x 450 x 30
Garantie	Nach gesetzlicher Garantie: 3 Jahre
Bilder	GIF, JPG, JPEG, PNG
IP	IP20
Helligkeit	300 cd/m²
Material	Metall
Nettogewicht (kg)	Bildschirm: 15kg + Basis: 5kg
Zoll	32"
RAM	16GB
Kontrastverhältnis	5000:1
Vermietung	Ja
Beschluss	1920 x 1080
Betriebssystem	Windows 11 Pro
Berührbar	Ja
Nennspannung (V)	220 - 240 V AC
Antwortzeit	6ms
Anzeigeart	LCD

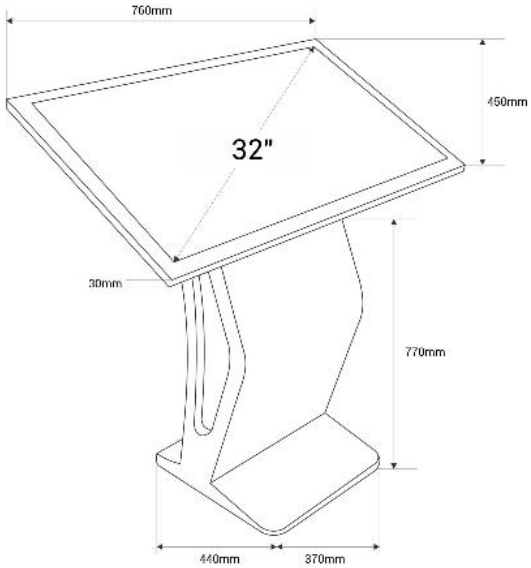

Außengebrauch	Nein
Nutzungsdauer (h)	30000
Video	MP4, AVI, MOV, MPEG4
CPU	Intel CORE i7 11 Gen 2,8GHz

Produktvarianten

Artikelnummer	***Eigenschaften***	
DDT32-i7-16+128-B-K	Gehäusefarbe (verwendet): Weiß (benutzen)	
DDT32-i7-16+128-N-K	Gehäusefarbe (verwendet): Schwarz (benutzen)	