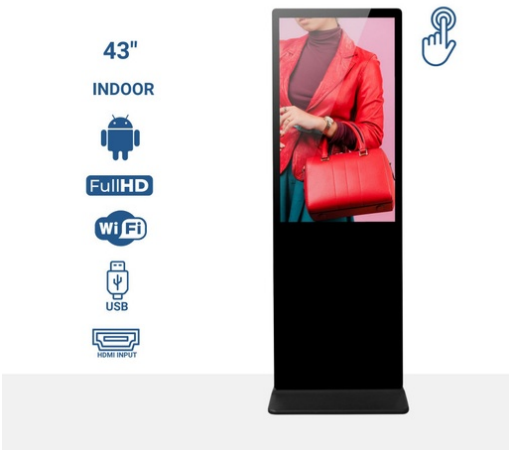

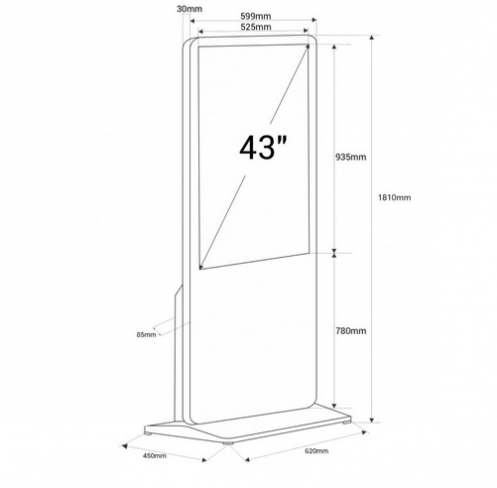

43" Full HD LCD Digital Signage - Touch / Nicht-Touch Display - Android

43” Innenwerbe-Stele verfügbar in Touch- und Non-Touch-Versionen. Verfügt über ein einfaches und elegantes Design, gefertigt aus langlebigen Materialien und hochwertigen Oberflächen. Reproduzieren Sie Bilder in hoher Auflösung, um große Sichtbarkeit und visuelle Wirkung zu gewährleisten. Die Einrichtung ist sehr einfach, da es ein Android-Betriebssystem hat. Die Inhalte können entweder über USB oder online über Software projiziert werden. Diese vielseitige digitale Beschilderungslösung wird Kunden in Einkaufszentren, Geschäften oder Restaurants anziehen, ihre Aufmerksamkeit erregen und den Umsatz steigern. Produkt unterliegt besonderen Versandbedingungen auf dem Festland und den Balearen: +100 € +MwSt. Versandkosten - Keine zusätzlichen Rabatte oder Gutscheine anwendbar

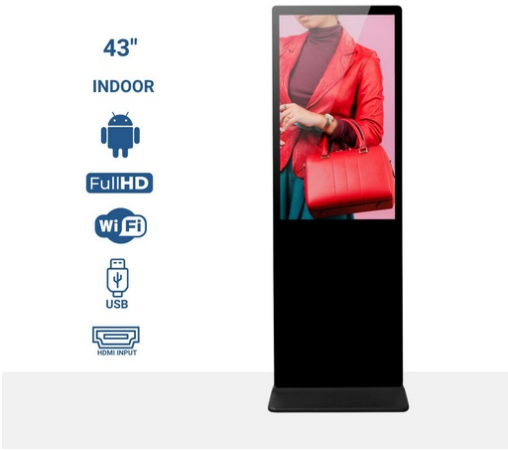

Produktdaten

Verwendung (NICHT VERWENDEN)	Berührbar (benutzen), Nicht berührbar (verwenden)
Speicherung	32GB
Lautsprecher	2 X 5W
Audio	MP3, M4A, WAV, WMA
Zertifikate	CE, ROHS
Farben	16,7 Millionen
Konnektivität	Bluetooth 4.2, HDMI-EINGANG, RJ45 (Ethernet), USB, Wi-Fi (2,4 GHz), Wi-Fi (802.11b/g/n), Ethernet 100Mbp
Frequenz (Hz)	1,9GHz
Benutzungsfrequenz	Intensiv
Garantie	Nach gesetzlicher Garantie: 3 Jahre
GPU	Mali-G31 / Vier Kerne
Bilder	JPG, BMP, PNG
IP	IP20
Helligkeit	350 cd/m²
Zoll	43"

RAM	4GB
Temperaturbereich	-20℃~70℃
Vermietung	Ja
Beschluss	1920 x 1080
Betriebssystem	Android 9
Berührbar	Nein, Ja, Kapazitiv
Nennspannung (V)	220 - 240 V AC
Antwortzeit	8 ms
Anzeigeart	LCD
Außengebrauch	Nein
Video	MPEG4, WMV, VP8
CPU	T972 - Cuatro núcleos

Produktvarianten

Artikelnummer	***Eigenschaften***	
DLS43-V2-4+32	Verwendung (NICHT VERWENDEN): Nicht berührbar (verwenden)	
DLS43-V2-4+32-T	Verwendung (NICHT VERWENDEN): Berührbar (benutzen)	